EMSEV 1F

"walk around"

(Langsam)-Fahrregler für

2 Leiter - Gleichstrom

(H0 - H0e - N - Z*)

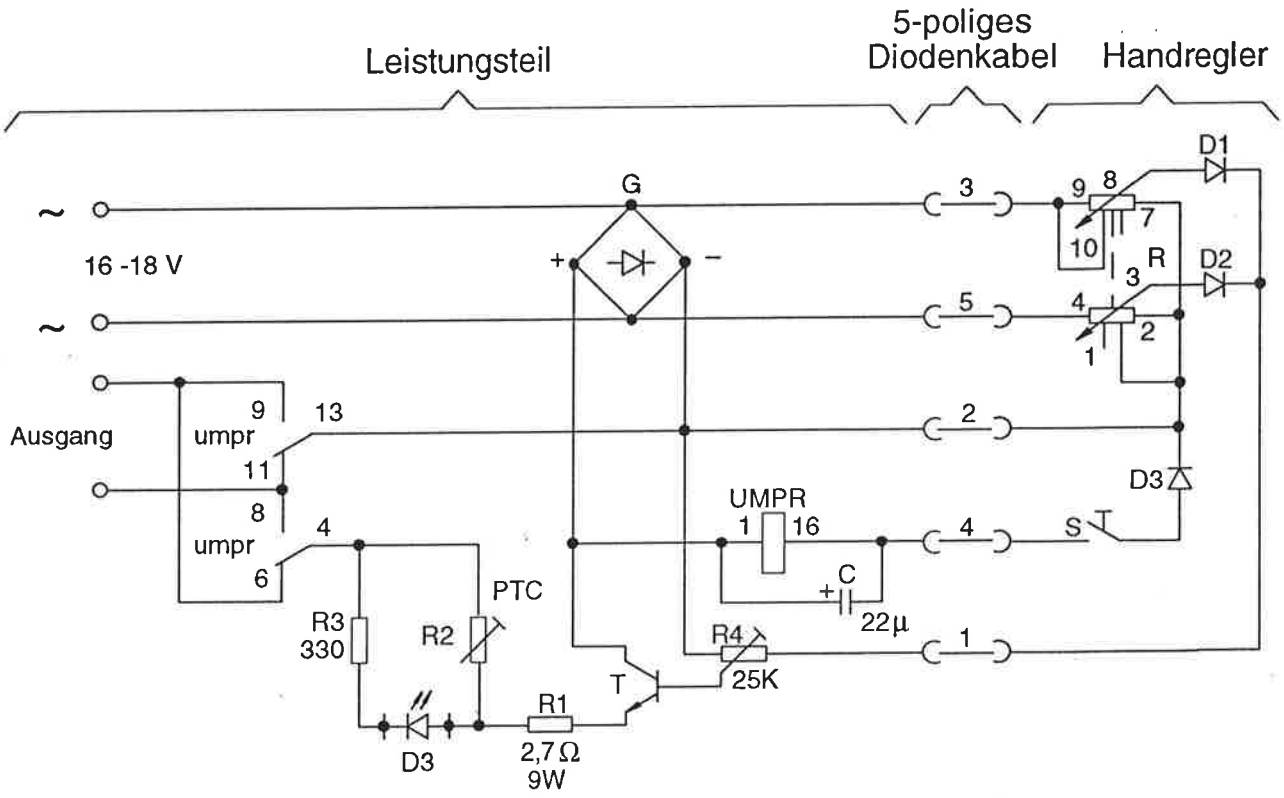

*) Bei Märklin-Z bitten wir um einen Hinweis bei der Bestellung
(Kurzschlußsicherung weicht hier von den anderen Systemen ab!)

Datei: USER\BU\HOHMANN\EMSEV_01.DRW

Stand 2/95